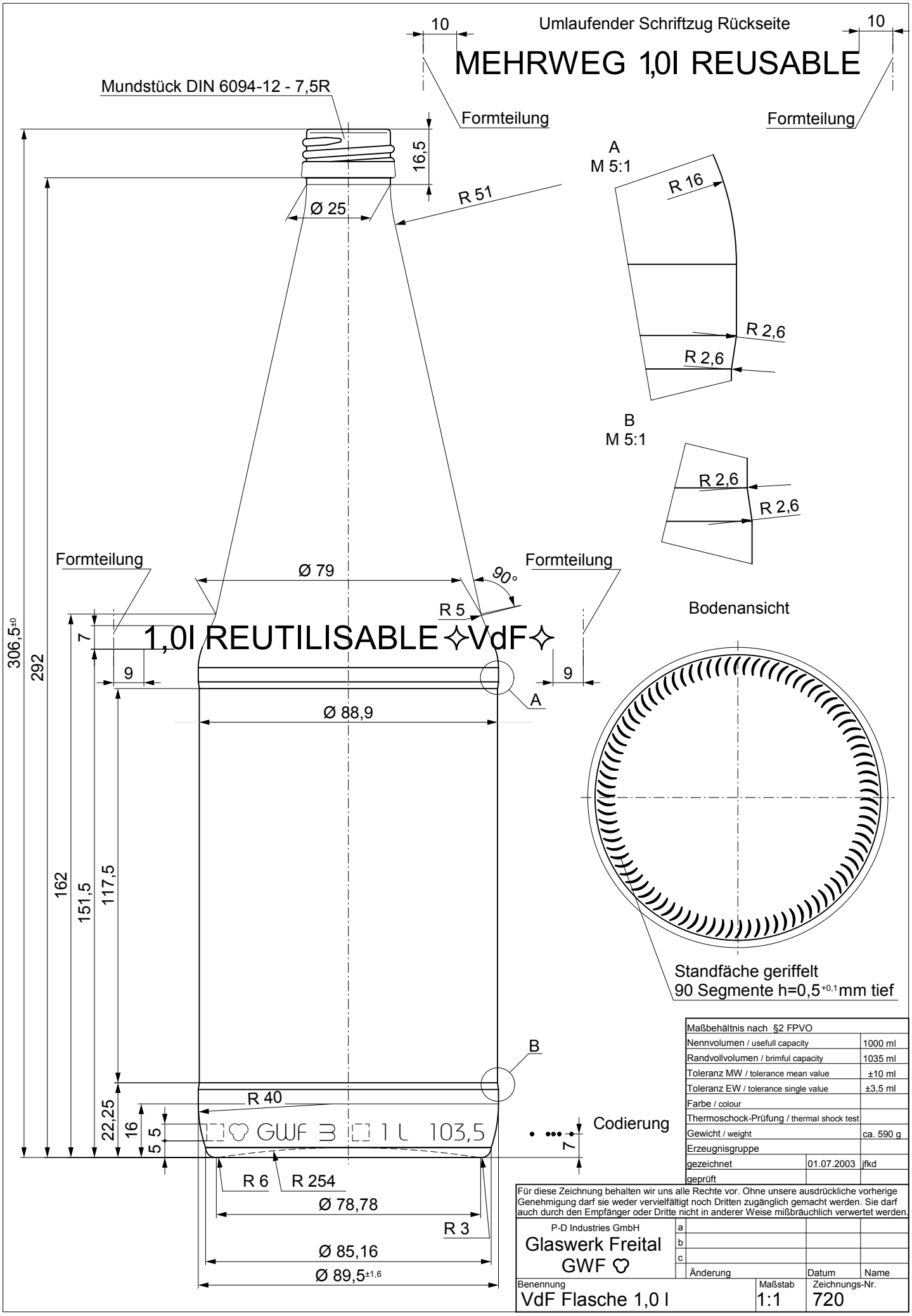
Umlaufender Schriftzug Rückseite
MEHRWEG 1,0l REUSABLE
10
10
Formteilung
Formteilung
Mundstück DIN 6094-12 - 7,5R
16,5
Ø 25
R 51
A
M 5:1
R 16
R 2,6
R 2,6
B
M 5:1
R 2,6
R 2,6
Formteilung
Formteilung
Ø 79
90°
R 5
1,0l REUTILISABLE ✧VdF✧
306,5±0
292
7
9
9
A
Ø 88,9
162
151,5
117,5
B
R 40
22,25
16
5
5
GWF 3 1 L 103,5
7
Codierung
R 6
R 254
Ø 78,78
R 3
Ø 85,16
Ø 89,5±1,6
Bodenansicht
Standfäche geriffelt
90 Segmente h=0,5+0,1mm tief
Maßbehältnis nach §2 FPVO
Nennvolumen / usefull capacity 1000 ml
Randvollvolumen / brimful capacity 1035 ml
Toleranz MW / tolerance mean value ±10 ml
Toleranz EW / tolerance single value ±3,5 ml
Farbe / colour
Thermoschock-Prüfung / thermal shock test
Gewicht / weight ca. 590 g
Erzeugnisgruppe
gezeichnet 01.07.2003 jfkd
geprüft
Für diese Zeichnung behalten wir uns alle Rechte vor. Ohne unsere ausdrückliche vorherige Genehmigung darf sie weder vervielfältigt noch Dritten zugänglich gemacht werden. Sie darf auch durch den Empfänger oder Dritte nicht in anderer Weise mißbräuchlich verwertet werden.
P-D Industries GmbH
Glaswerk Freital
GWF
a
b
c
Änderung
Datum
Name
Benennung
VdF Flasche 1,0 l
Maßstab
1:1
Zeichnungs-Nr.
720