Mündung TO 58 Helix
nach Zeichng. FD 136

Bodenansicht

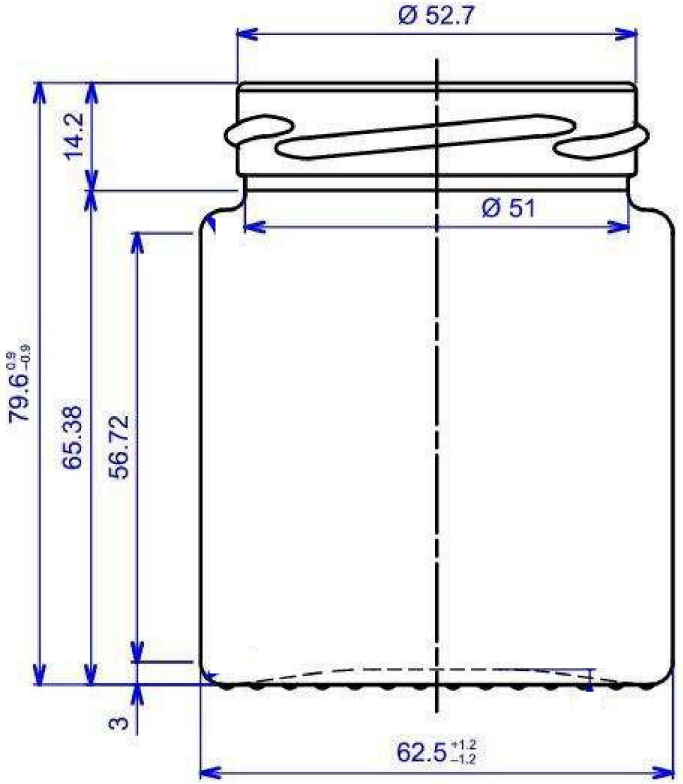

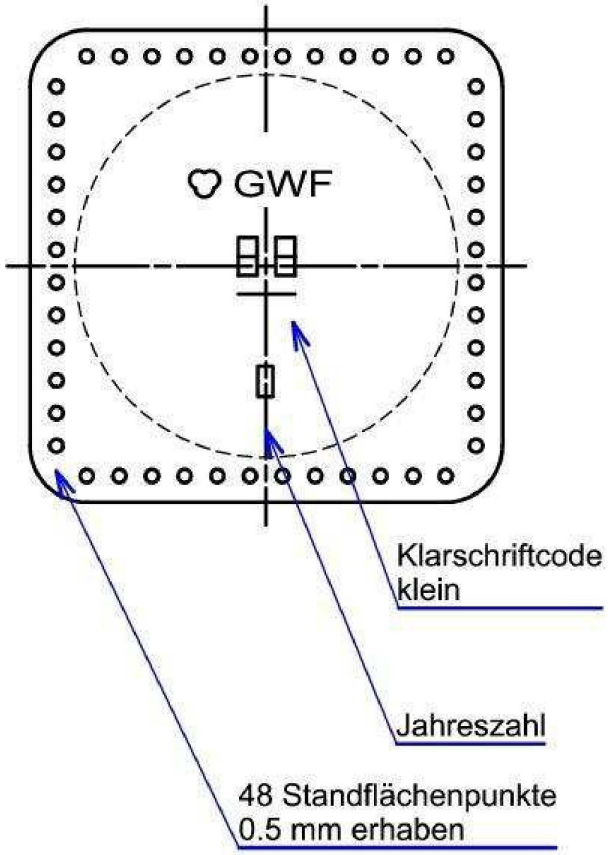

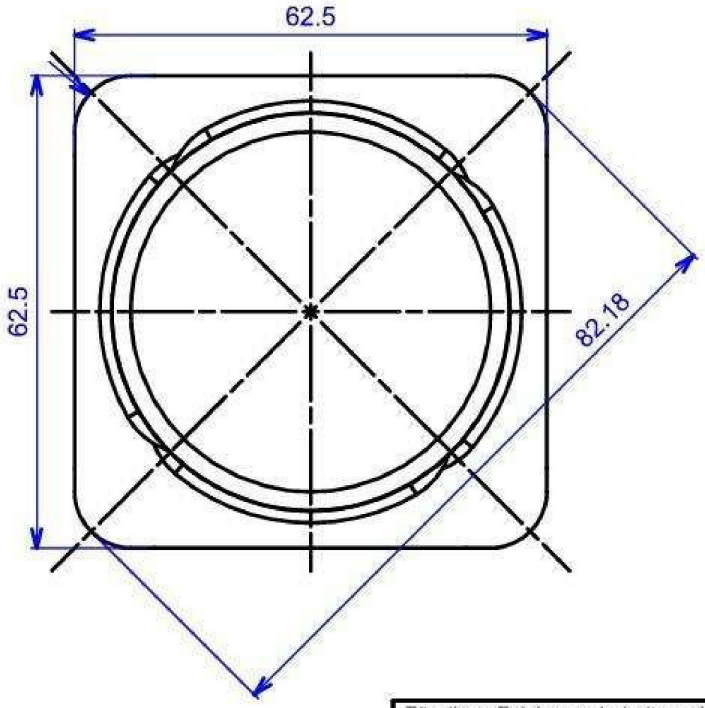

Nennvolumen / usefull capacity		
Randvollvolumen / brimful capacity		212 ml
Toleranz MW / tolerance mean value		
Toleranz EW / tolerance single value		
Farbe / colour		
Thermoschock-Prüfung/ thermal shock fest		
Gewicht / weight		ca.155 g
Erzeugnisgruppe		
gezeichnet		
Zeichngs.-Nr: AE 0069-00		

Für diese Zeichnung behalten wir uns alle Rechte vor. Ohne unsere ausdrückliche vorherige Genehmigung darf sie weder vervielfältigt noch Dritten zuggänglich gemacht werden. Sie darf auch durch den Empfänger oder Dritte nicht in anderer Weise mißbräuchlich verwertet werden

Glaswerk Freital
GWF

a	185 g in 155 g, Fasson entspr. geä.	17.05.2011	Franke
b			
c			
d			
e			
	Änderung	Datum	Name

Benennung	Maßstab	Artikel- Nr.
Quadratglas 212 ml TO 58	1 : 1	301