Mundstück
OBM 10mm

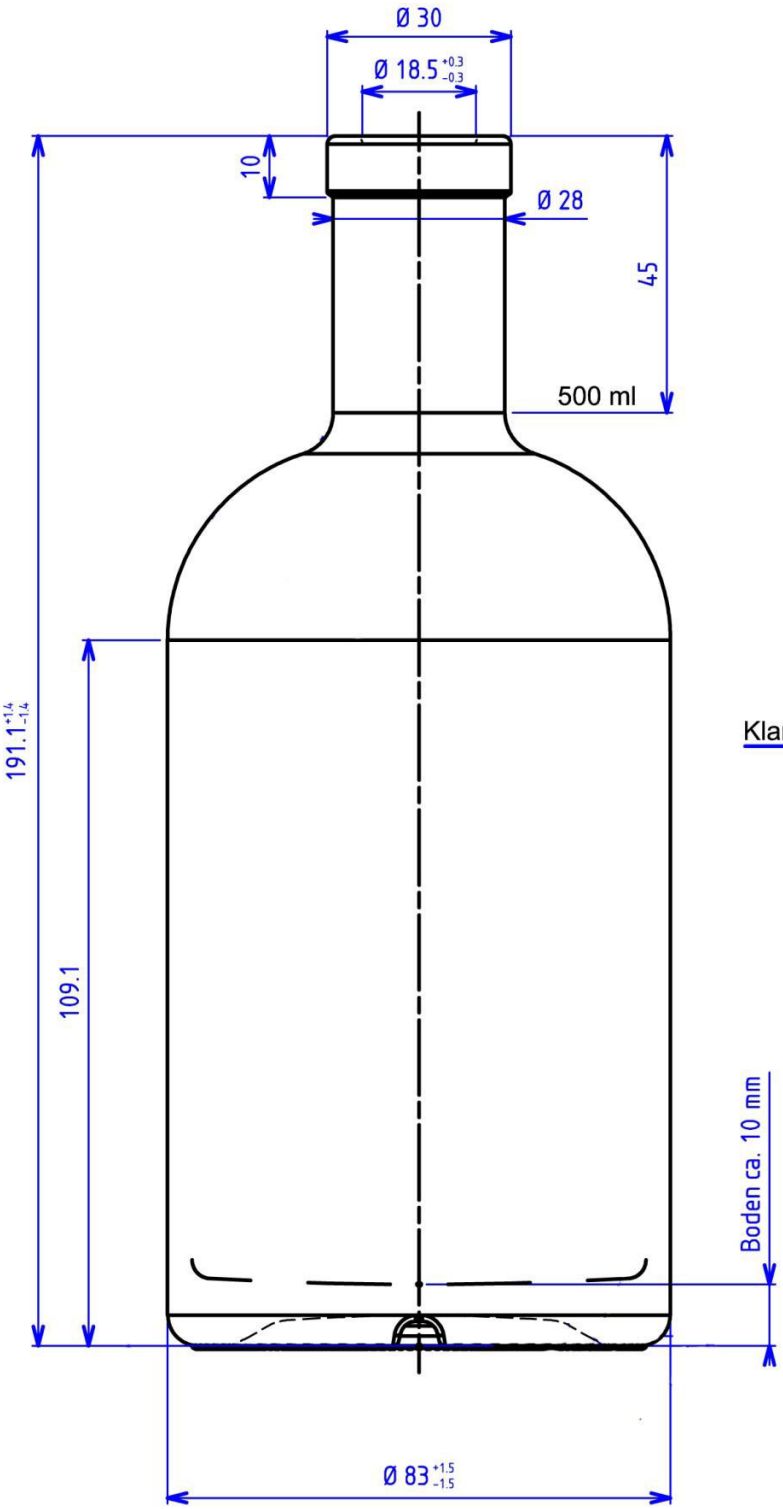

Bodenansicht

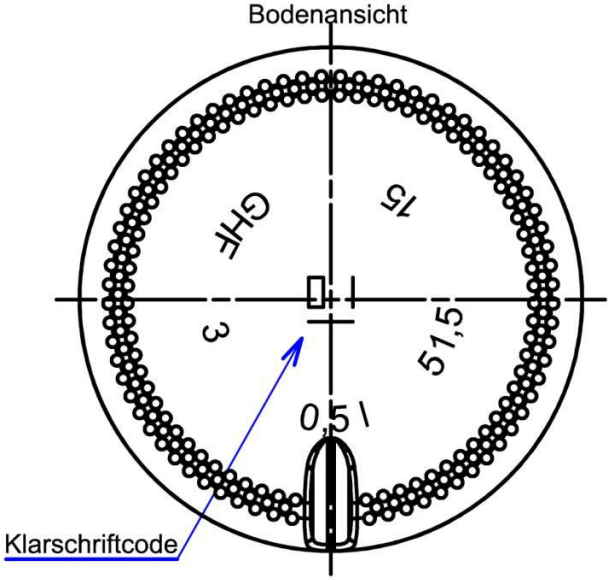

Detail Nocken

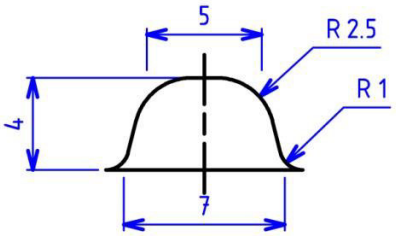

Maßbehältnis nach § 2 FPVO		
Nennvolumen / usefull capacity		500ml
Randvollvolumen / brimful capacity		515ml
Toleranz MW / tolerance mean value		+/- 3,5ml
Toleranz EW / tolerance single value		+/- 10ml
Farbe / colour		
Thermoschock-Prüfung/ thermal shock fest		
Gewicht / weight		ca. 530g
Erzeugnisgruppe		Spiri.
gezeichnet	13.07.2015	Franke
Zeichngs.-Nr: AE 0251-02-e		

Für diese Zeichnung behalten wir uns alle Rechte vor. Ohne unsere ausdrückliche vorherige Genehmigung darf sie weder vervielfältigt noch Dritten zuggänglich gemacht werden. Sie darf auch durch den Empfänger oder Dritte nicht in anderer Weise mißbräuchlich verwertet werden

Die Angabe der Füllhöhe dient nur zur Näherung der Einstellung der Füllmaschine.
Bindend bleibt die RV-Angabe.

Glashütte
Freital GmbH

a			
b			
c			
d			
e			

Benennung	Maßstab	Artikel- Nr.
500 ml Apotheker OBM 10mm	ohne	500