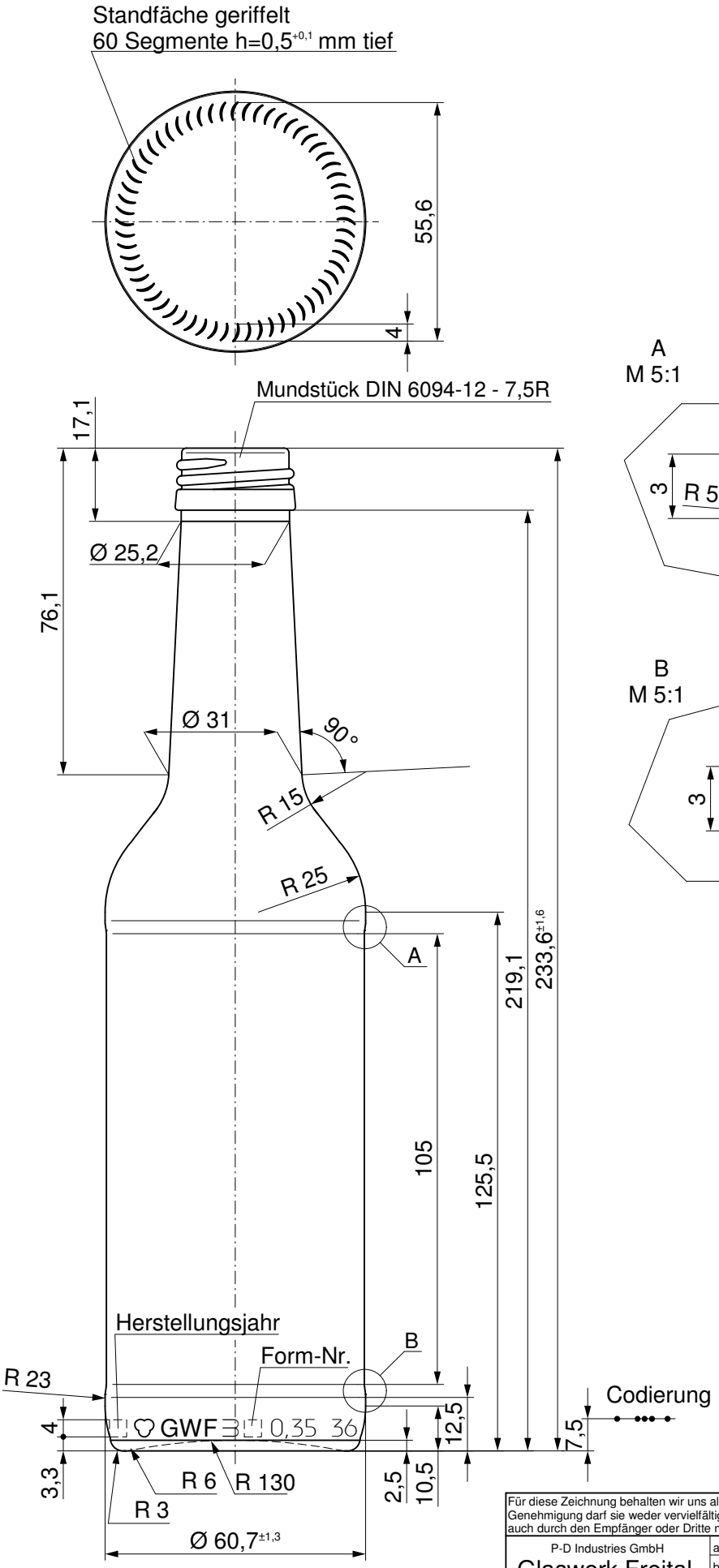

Maßbehältnis nach §2 FPVO		
Nennvolumen / usefull capacity		350 ml
Randvollvolumen / brimful capacity		360 ml
Toleranz MW / tolerance mean value		±2,5 ml
Toleranz EW / tolerance single value		±7 ml
Farbe / colour		
Thermoschock-Prüfung / thermal shock test		40°
Gewicht / weight		ca. 235 g
Erzeugnisgruppe		
gezeichnet	12.06.2003	jfkd
geprüft	31.01.2005	Urban

Für diese Zeichnung behalten wir uns alle Rechte vor. Ohne unsere ausdrückliche vorherige Genehmigung darf sie weder vervielfältigt noch Dritten zugänglich gemacht werden. Sie darf auch durch den Empfänger oder Dritte nicht in anderer Weise mißbräuchlich verwertet werden.

P-D Industries GmbH
Glaswerk Freital
GWF

	Änderung	Datum	Name
a			
b			
c			

Benennung	Maßstab	Zeichnungs-Nr.
Geradhalsflasche 0,35l	1:1	571-00